FORGAST

NÁVOD K POUŽITÍ

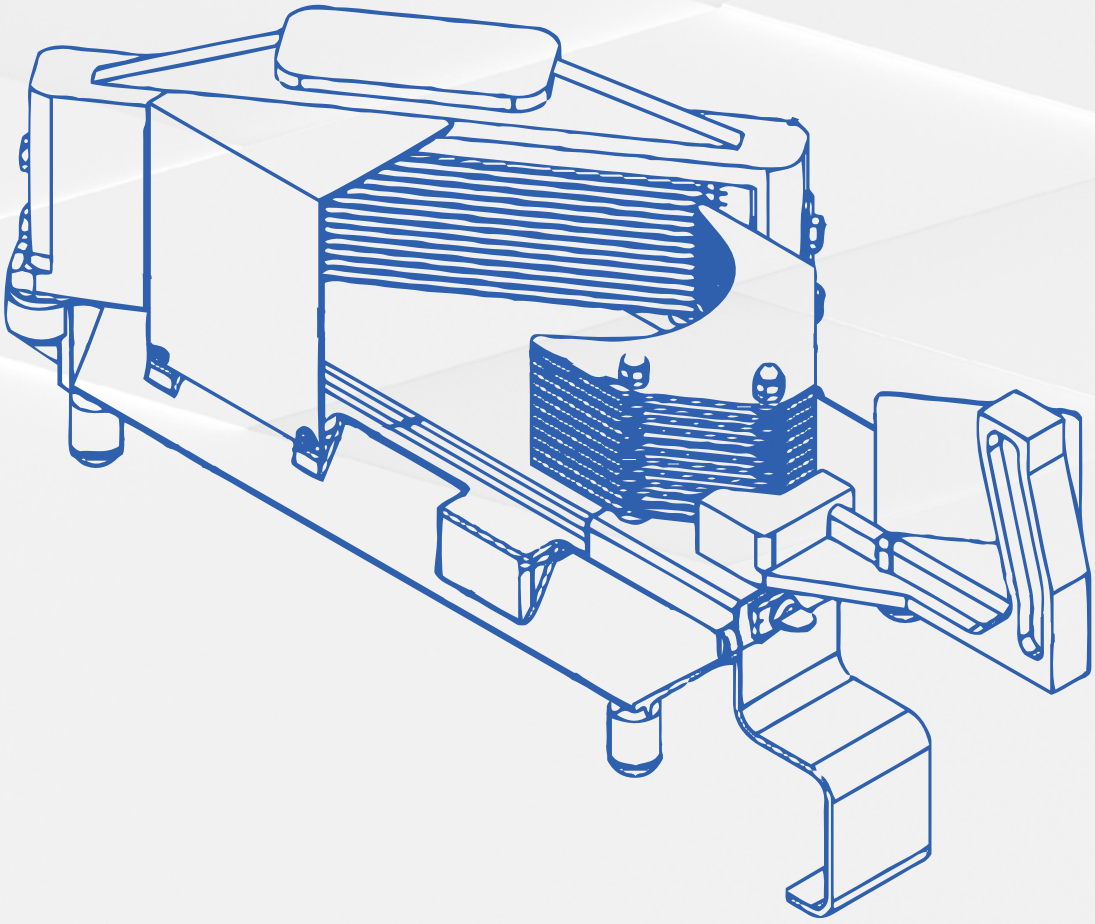

Kráječ rajčat – plátky

FG10008

- PŘEKLAD PŮVODNÍHO NÁVODU -

FORGAST

1. BEZPEČNOST 3

2. URČENÍ 3

3. TECHNICKÉ ÚDAJE 4

4. PŘEPRAVA A SKLADOVÁNÍ 4

5. OBSLUHA 4

6. ČIŠTĚNÍ A ÚDRŽBA 4

7. ODPADOVÉ HOSPODÁŘSTVÍ A LIKVIDACE 5

POZNÁMKA:
Tento návod byl přeložen z originálního anglického návodu pomocí umělé inteligence a strojového překladu.

Děkujeme Vám za zakoupení kráječe rajčat FORGAST.
Pro zajištění bezpečnosti a správné funkce zařízení je nutné se před prvním použitím seznámit s tímto návodem k obsluze.

Návod je třeba uchovávat na bezpečném a přístupném místě pro personál. Jako výrobce si vyhrazujeme právo provádět změny parametrů a technických řešení za účelem neustálého zlepšování kvality našich výrobků.
Informace a parametry uvedené v tomto návodu se mohou lišit od skutečného stavu, avšak nemají významný vliv na používání zařízení.

1. BEZPEČNOST

1. Po doručení zařízení je nezbytné bezpodmínečně zkontrolovat jeho stav z hlediska úplnosti a případných dopravních poškození. Při zjištění nesrovnalostí nebo poškození postupujte podle ustanovení Obecných záručních podmínek uvedených v tomto návodu k použití.

   Za žádných okolností nesmí být zařízení poškozené při přepravě používáno. Mohlo by to vést k úrazu, poškození zařízení nebo majetkové škodě, za kterou výrobce nenese odpovědnost.

2. Zařízení musí být provozováno za podmínek uvedených v návodu a v souladu s účelem, pro který bylo navrženo a vyrobeno.

3. Nikdy nesmíte sami otevírat kryt zařízení.

4. V případě pádu zařízení je před dalším provozem nutné zajistit jeho kontrolu nebo opravu v autorizovaném servisu Forgast.
   Nikdy se nesnažte zařízení opravovat sami, protože to může představovat nebezpečí úrazu.

5. Je zakázáno provádět jakékoliv konstrukční změny nebo úpravy zařízení.

6. Je třeba průběžně kontrolovat funkčnost zařízení a v případě zjištění nesprávného provozu nejprve využít informace uvedené v této příručce. V případě nemožnosti dosažení správných pracovních parametrů zařízení se obraťte na autorizovaný servis Forgast.

7. Osoby mladší 18 let, s tělesným nebo mentálním postižením, nebo osoby bez znalostí správné obsluhy zařízení mohou zařízení obsluhovat pouze pod dohledem a pod kontrolou osoby odpovědné za bezpečnost.

POZOR!
Nedodržení výše uvedených bodů může způsobit vážná zranění, ohrožení života, poškození zařízení nebo vznik závažných majetkových škod, za které výrobce nenese odpovědnost.
Nedodržení výše uvedených bodů může vést ke ztrátě záruky.

2. URČENÍ

Kráječ Forgast je určen k ručnímu krájení měkké zeleniny a ovoce na plátky. Díky výjimečně ostrým nožům a preciznímu mechanismu je možné při každém použití dosáhnout identického řezu. Ruční krájecí mechanismus zajišťuje plnou nezávislost a možnost práce za jakýchkoliv podmínek.
Díky malým rozměrům, nízké hmotnosti a odolnosti je zařízení ideální pro profesionální gastronomii. Ideálně se hodí do restaurací, barů, bister nebo fast foodů, food trucků, cateringových společností či venkovních stánků.
Kráječ Forgast zajišťuje vysokou přesnost práce a odolnost – vlastnosti nezbytné v každé profesionální kuchyni.
S jeho pomocí je krájení rajčat na dokonalé plátky mimořádně jednoduché a rychlé. Určitě bude oceněn v každé restauraci, baru či food trucku.

3. TECHNICKÉ ÚDAJE

MODEL	FG10008
Tloušťka řezu	4,7mm 6,3mm
Materiál čepelí	Nerezová ocel
Materiál krytu	Hliník
Rozměry	390×200×230 mm
Hmotnost	16 kg

4. DOPRAVA A SKLADOVÁNÍ

Při přepravě je třeba s přístrojem zacházet opatrně a vyvarovat se nárazům. Zabalený přístroj nesmí být skladován venku. Přístroj je nutné umístit do větrané místnosti s nízkou vlhkostí, která nezpůsobuje korozi.

5. OBSLUHA

Před prvním použitím je nutné důkladně umýt pracovní části přístroje.
Pro vložení produktu do přístroje zatáhněte páku směrem k sobě. Umístěte produkt určený k zpracování mezi posunovač a ostří. Posuňte páku dopředu. Plátky rajčat po krájení se nacházejí na podložce zařízení za ostřím.

POZOR!
Ostří kráječe je mimořádně ostré. Je třeba zachovávat zvláštní opatrnost při používání zařízení, jeho mytí nebo údržbě.

POZOR!
Po každém ukončení práce je nutné umýt a vyčistit pracovní část a ostří zařízení od zbytků produktu v souladu s popisem v části – čištění a údržba.

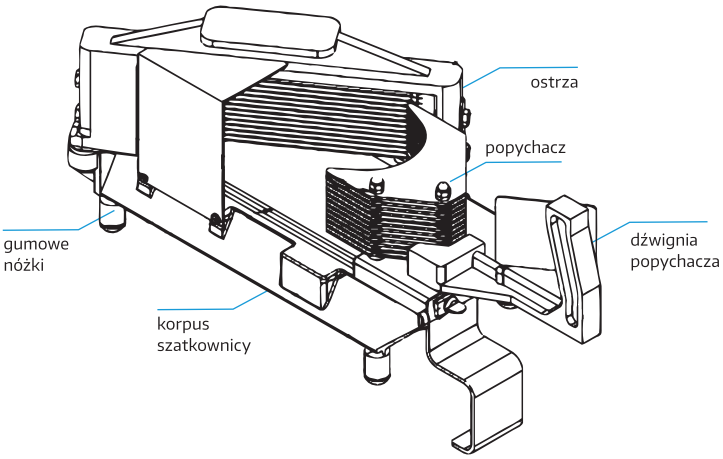

Pravidelně je třeba napínat ostří kráječe, aby byl zajištěn optimální řezný efekt. Napnutí ostří se provádí dotažením šroubů umístěných na boku sestavy. Po demontáži čepelí je před jejich opětovným upevněním nutné dbát na jejich správné nastavení. Ostré hrany všech čepelí musí směřovat k tlačítku.

6. ČIŠTĚNÍ A ÚDRŽBA

Kráječ musí být čistý v každé fázi kulinářské výroby. Před přípravou dalšího typu produktu je nutné zařízení důkladně umýt pomocí čisticích a dezinfekčních prostředků Forgast.
Doporučuje se mytí pracovních částí zařízení pomocí šetrné chemie. Korpus a lisovací mechanismus nesmějí být čištěny ponořením do vody. Součásti je nutné očistit vlhkým hadříkem.
Pro demontáž mechanismu posunovače je třeba odšroubovat matice upevňující posunovač k páce.

POZOR!
Díly vyrobené z plastu nebo hliníku nesmí být myty v myčce nádobí.
Umyté zařízení a jeho díly je nutné důkladně osušit.

7. ODPADOVÉ HOSPODÁŘSTVÍ A LIKVIDACE

Na konci životnosti výrobku není dovoleno zařízení likvidovat na místech, která by mohla ohrozit životní prostředí.
Je povoleno dočasné ukládání nebezpečných odpadů k jejich pozdějšímu odstranění. Je nutné dodržovat předpisy na ochranu životního prostředí platné v zemi používání zařízení.

Zařízení je nutné předat specializovaným firmám k sběru, demontáži a likvidaci.
Zařízení je třeba demontovat, oddělit komponenty a seskupit je podle jejich chemického složení, s přihlédnutím k tomu, že některé z nich lze recyklovat a znovu využít podobně jako komunální odpad. Před likvidací je nutné zajistit, aby zařízení nebylo dále použitelné, a to odpojením napájecího kabelu.
Materiál vzniklý likvidací, pokud nebude znovu využit, je třeba předat do sběrného místa nebo na skládku odpadu v souladu s platnými předpisy.

Jakýkoli symbol WEEE na výrobku znamená, že jej nelze považovat za odpad z domácnosti. Je nutné jej zlikvidovat správným způsobem, aby se předešlo negativním dopadům na životní prostředí a zdraví lidí.
Pro více informací o recyklaci tohoto produktu se obraťte na výrobce, servis nebo místní zařízení pro likvidaci odpadu.

Demontážní práce na zařízení musí být prováděny kvalifikovaným personálem.

Pokud je plánován pozdější montáž zařízení, všechny činnosti musí být prováděny s maximální pečlivostí, aby nedošlo k poškození jeho částí.

Výrobce nepřebírá odpovědnost za jakékoli závady nebo komplikace způsobené neoprávněným personálem obsluhujícím zařízení.

LIKVIDACE
Obal a materiál, ze kterého je vyroben, je zcela recyklovatelný a označen symbolem .

Při likvidaci je nutné dodržovat platné místní předpisy. Části obalu (plastové sáčky, kousky polystyrenu apod.) je třeba uchovávat mimo dosah dětí, protože představují potenciální nebezpečí.
Zařízení bylo vyrobeno z materiálů vhodných k recyklaci. Toto zařízení je označeno jako shodné s Evropskou směrnicí o vyřazeném elektrickém a elektronickém zařízení. Správnou likvidací tohoto zařízení lze přispět k prevenci možných negativních dopadů na životní prostředí a zdraví lidí.

Symbol na zařízení nebo v přiložené dokumentaci znamená, že zařízení nesmí být likvidováno jako běžný domácí odpad. Je nutné jej předat specializovanému sběrnému místu zabývajícímu se likvidací a recyklací elektrických a elektronických zařízení.
Při likvidaci zařízení je nutné zajistit, aby nebylo použitelné (nebude možné jeho spuštění), odpojením napájecího kabelu a odstraněním dvířek přihrádky a dalších prvků, které mohou představovat nebezpečí.
Nesmí dojít k situaci, kdy by bylo možné po zařízení lézt nebo se v něm uvěznit. Zařízení je nutné zlikvidovat v souladu s místními předpisy o likvidaci odpadů, jeho odnesením na speciální sběrné místo; Neponechávejte zařízení bez dozoru, protože může představovat nebezpečí pro děti.

PROHLÁŠENÍ O SHODĚ
Zařízení bylo vyrobeno v souladu s bezpečnostními požadavky stanovenými evropskými směrnicemi a odpovídajícími normami . Po dosažení této shody výrobce prohlašuje, že jeho výrobky odpovídají platné evropské legislativě, a proto jsou opatřeny příslušným označením CE, které umožňuje jejich prodej v evropských zemích.
Prohlášení o shodě je na žádost uživatele k dispozici v elektronické nebo tištěné podobě v sídle výrobce nebo na webové stránce **www.mmgastro.pl**
Forgast - ul. Owsiana 58A, 40-780 Katowice, Polsko

FORGAST